ԱՍՏԻՃԱՆ ԱՍ.1

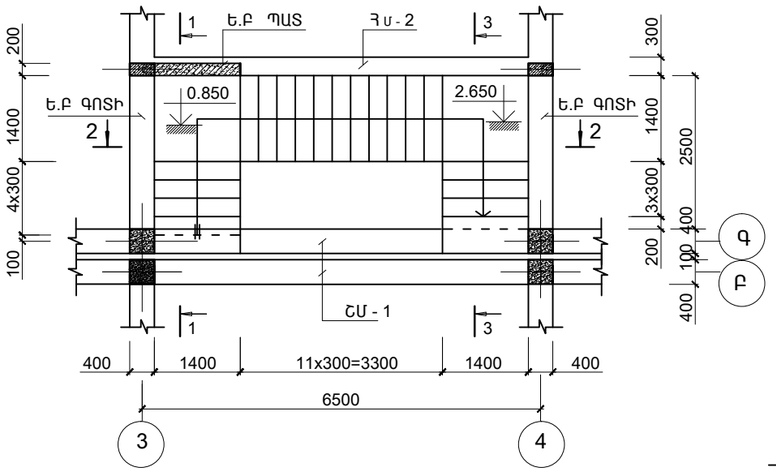

Ե.Բ ՊԱՏ

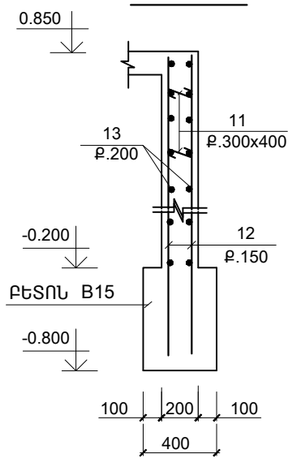

1 - 1

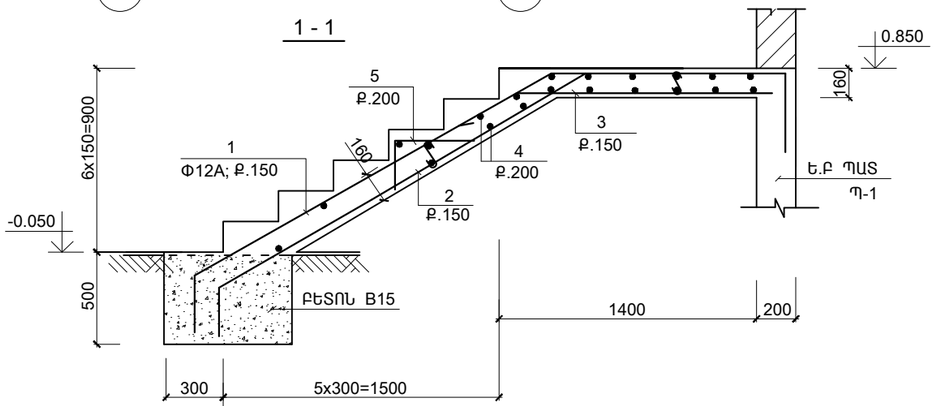

3 - 3

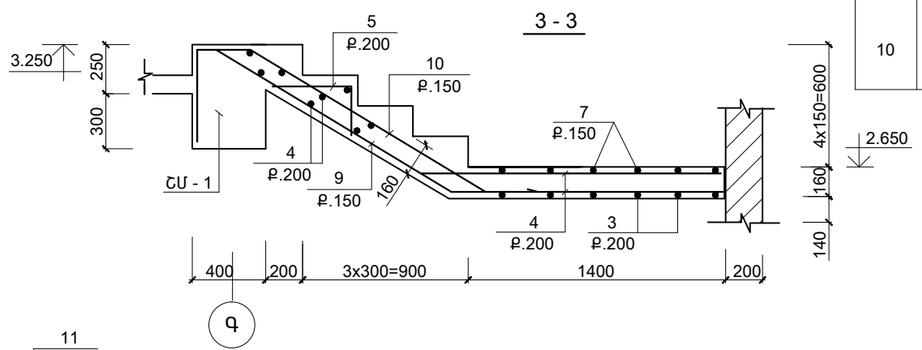

2 - 2

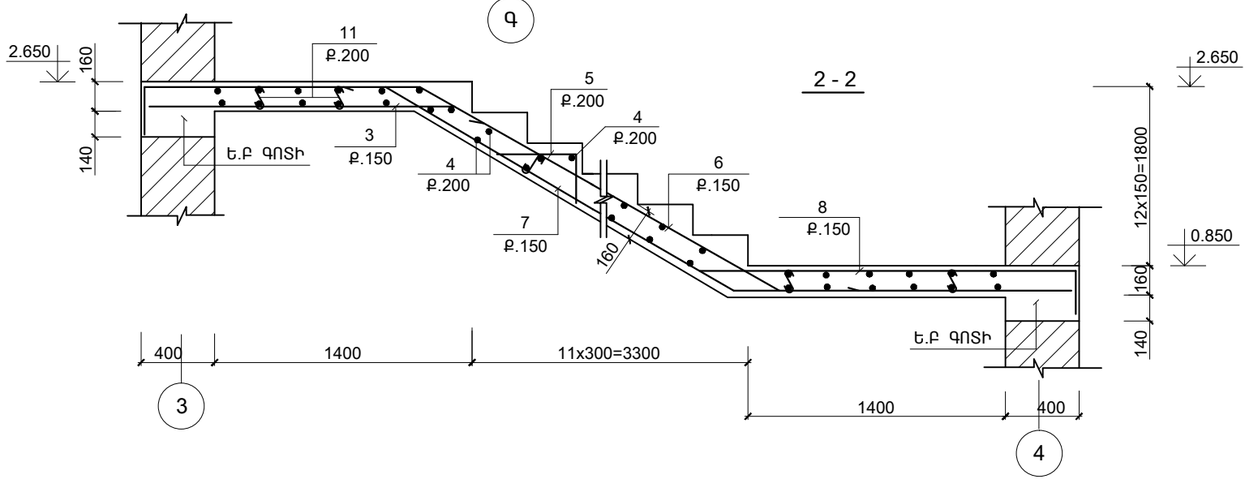

ՏԱՐՐԵՐԻ ՄԱՍՆԱՑՈՒՑԱԿ

ԴԻՐՔ	ԷՍՔԻԶ
5	300, 550
1	2300, 1300, 300, 300
2	2300, 300, 300
11	50, 130, 50
6	4000, 1600, 300, 300
7	1900, 4000
3	300, 1300
8	2000, 250
9	1500, 1500
10	1500, 300, 500, 300

ՄԱՍՆԱԳԻՐ

ԴԻՐՔ	ՆՇԱՆԱԿՈՒՄԸ	ԱՆՎԱՆՈՒՄԸ		ՔԱՆ.	ՔԱՇԸ ՄԻԱՎՈՐԻ ԿԳ.	ԾԱՆՈԹ. ԸՆԴ. ԿԳ.
	ՄԻԱՁՈՒՅԼ Ե.Բ ԷԼ_ԵՐ					
		ԱՍՏԻՃԱՆ ԱՍ.1 (1 ՀԱՏ)				
1	ГОСТ Р 52544 - 2006	Φ12 A500C	L = 4200	10	3.78	37.8
2	-"-	Φ12 A500C	L = 2900	10	2.61	26.1
3	-"-	Φ12 A500C	L = 1600	10	1.44	14.4
6	-"-	Φ12 A500C	L = 6200	10	5.58	55.8
7	-"-	Φ12 A500C	L = 5900	10	5.3	53.0
8	-"-	Φ12 A500C	L = 2250	10	2.0	20.0
4	-"-	Φ8 A-IC	L = 1150	125	0.44	55.0
5	-"-	Φ6 A-IC	L = 850	147	0.19	28.0
11	-"-	Φ6 A-IC	L = 250	100	0.06	6.0
9	-"-	Φ12 A500C	L = 3000	10	2.7	27.0
10	-"-	Φ12 A500C	L = 2600	10	2.34	23.4
	ՆՅՈՒԹԸ՝	ԲԵՏՈՆ B20	($մ^3$)			3.55
		Ե.Բ ՊԱՏ				
12	ГОСТ Р 52544 - 2006	Φ12 A500C	L = 1600	14	1.46	20.5
13	-"-	Φ8 A-IC	L = 1400	16	0.56	9.0
11	-"-	Φ6 A-IC	L = 250	30	0.06	1.8
	ՆՅՈՒԹԸ՝	ԲԵՏՈՆ B20	($մ^3$)			0.45
		ԲԵՏՈՆ B15	($մ^3$)			0.35

ՄԵՏԱՂԻ ԾԱԽՍԻ ԱՄՓՈՓԱԳԻՐԸ ՄԵԿ ԷԼ-ՏԻ ՀԱՄԱՐ; ԿԳ

ԷԼ - ՏԻ ՄԱԿՆԻՇԸ	ԱՄՐԱՆԱՅԻՆ ԷԼԵՄԵՆՏՆԵՐ						ԸՆԴ. ԾԱԽՍԸ
	ԱՄՐԱՆԻ ԴԱՍԸ						
	A-IC			A500C			
	ГОСТ Р 52544 - 2006						
	Φ6	Φ8	ԸՆԴ.	Φ12		ԸՆԴ.	
ԱՍ.1	34.0	55.0	89.0	257.5		257.5	346.5
Ե.Բ ՊԱՏ	1.8	9.0	10.8	20.5		20.5	31.3

TAR-03 ԹԵՐԹ - ԵԿ 21/28

Տեղակապված

Տեղակապեց	Ն.ԼԱԼԱԳՅԱՆ		07.06

ԾՐԱԳՐԻ ԱՌԱՋԱԴՐԱՆՔ՝ ՏՄԱԳՄ-01

ՆԱԽԱԳԾ.	ԱՂԱՋԱՆՅԱՆ Լ.		
ՊԱՇՏՈՆ	ԱԶԳԱՆՈՒՆ	ՍՏՈՐԱԳՐ.	

ՏԱՎՈՒՇԻ ՄԱՐԶԻ ԱՐԾՎԱԲԵՐԴ ԳՅՈՒՂԻ ՄԱՆԿԱՊԱՐՏԵԶԻ ԿԱՌՈՒՑՄԱՆ ՆԱԽԱԳԾԻ ՏԵՂԱԿԱՊՈՒՄ

ԿՈՆՍՏՐՈՒԿՏՈՐԱԿԱՆ ՄԱՍ

ՓՈՒԼ	ԹԵՐԹ	ԹԵՐԹԵՐ
ԱՆ	ԵԿ-20	25

ԱՍՏԻՃԱՆ ԱՍ.1

INTER energia ԻՆՏԵՐ էներգիա ՍՊԸ

A 3